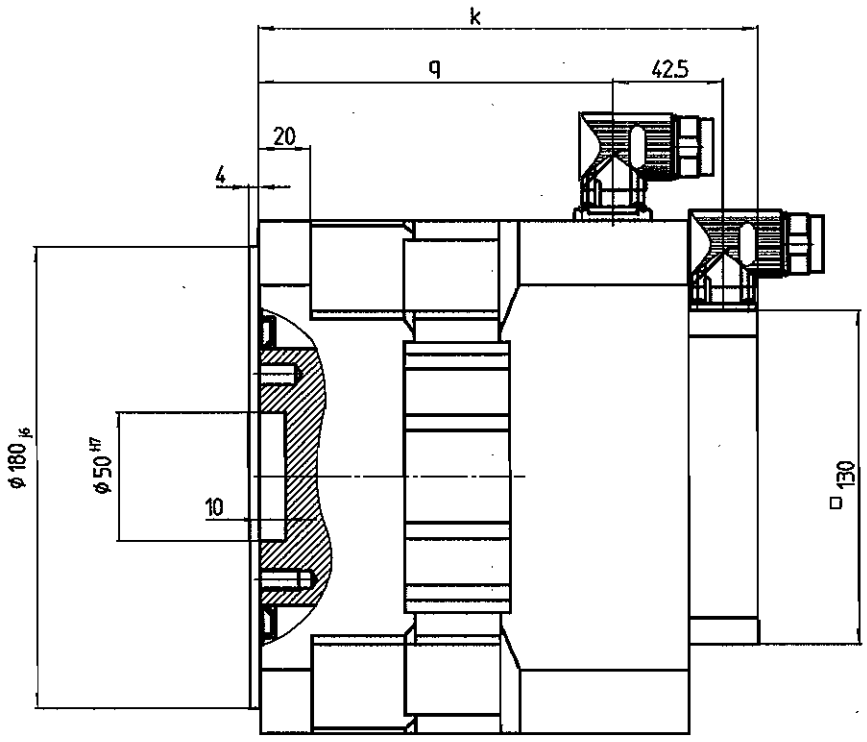

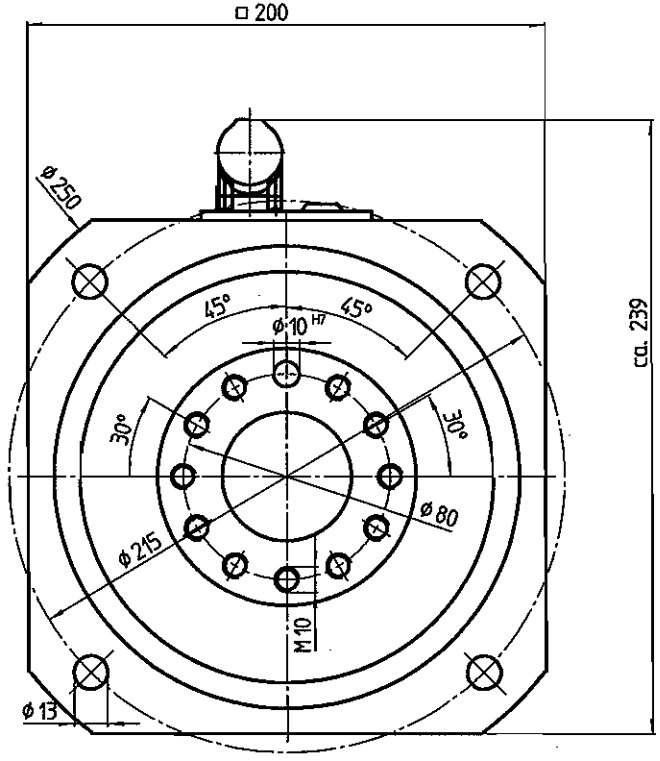

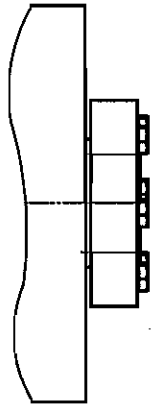

Schrumpfscheibe nach
Kundenvorgabe

Typ Type Type		Blockflansch loose flange bride carree	Blockflansch und Bremse loose flange and brake bride carree et frein
	q	k	k
KTY 6284... Q-(MF)-RD/VB	137	193	284
KTY 6288... Q-(MF)-RD/VB	177	233	324
KTY 62812... Q-(MF)-RD/VB	217	273	364
KTY 62816... Q-(MF)-RD/VB	257	313	404

Ausführung Blockflansch
nach DIN EN ISO 9409-1
oder nach Kundenwunsch

Bauform: IM B5
IP 54

Allgemeintoleranzen DIN ISO 2768-mK	Oberflächen DIN ISO 1302 Reihe 2	Umlaufschutz IM B5 Blockflansch vertikal	
Bearb. 04.03.09	Typ KTY 628... Q-(MF)-RD/VB	GEORGII KOBOLD GmbH & Co. KG	
Gepr. 04.03.09			
Maßstab 1:1	Benennung Maßblatt	Z-Nr. K3031	Nr. 1