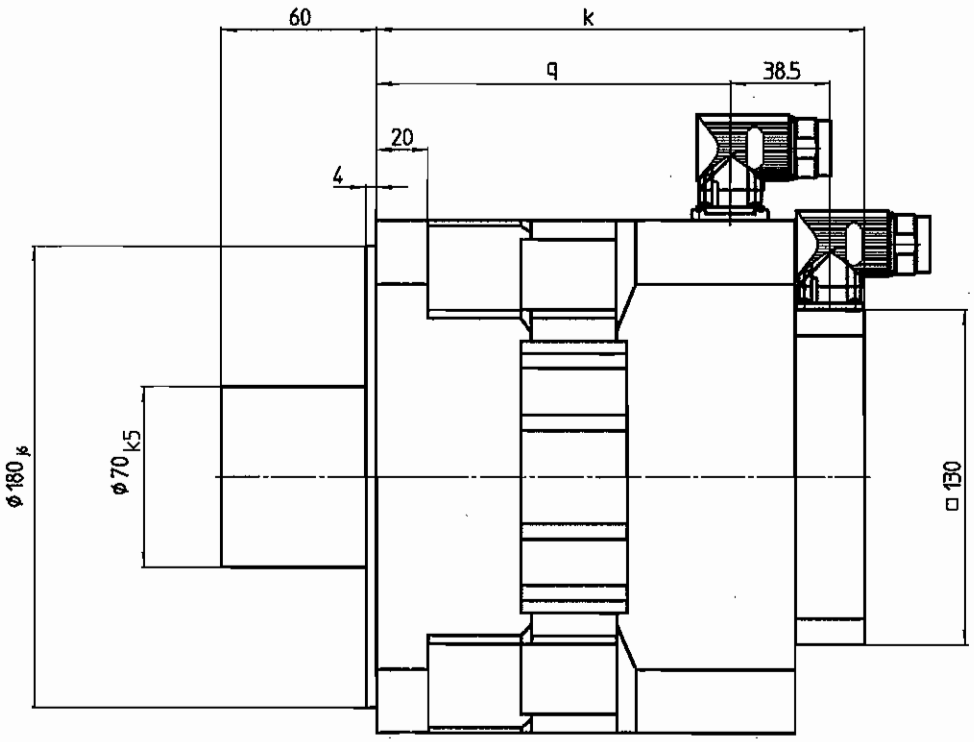

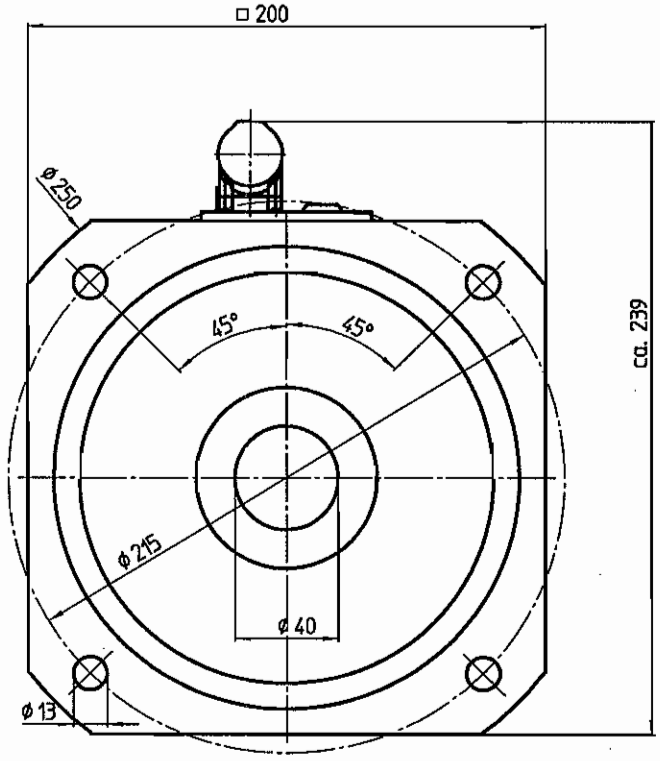

Typ Type Type		Hohlwelle hollow shaft abre creux plein	Hohlwelle und Bremse hollow shaft and brake arbre creux plein et frein
	q	k	k
KTY 6284... Q-(MF)-Rx/H	137	189	272
KTY 6288... Q-(MF)-Rx/H	177	229	312
KTY 62812... Q-(MF)-Rx/H	217	269	352
KTY 62816... Q-(MF)-Rx/H	257	309	392

Bauform: IM B5

IP 54

Allgemeintoleranzen DIN ISO 2768-mK	Oberflächen DIN ISO 1302 Reihe 2	Urheberschutz DIN 34 ... Beachten!	
Änderungen / Datum / Name / Norm	TYP KTY 628... Q-(MF)-Rx/H	GEORGII KOBOLD GmbH & Co KG	
Gezeichn. 05.02.99			
Geprüft 05.02.99			
Maßstab 1:1	Benennung Maßblatt	Z-Nr. K3032	Bl. 1