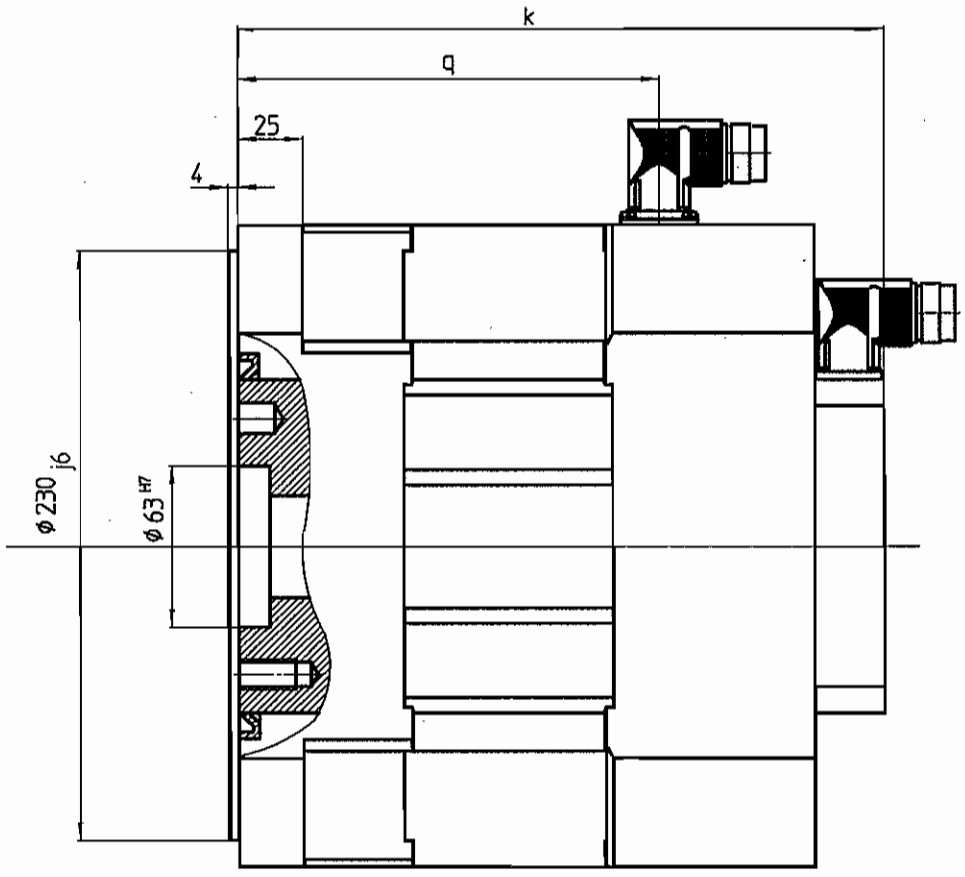

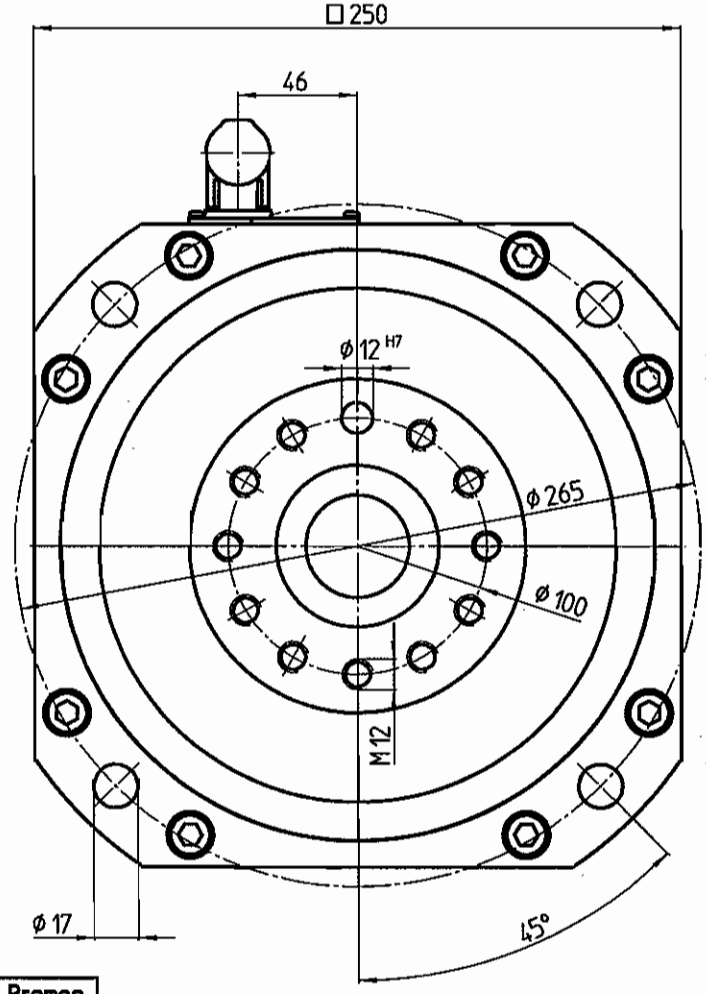

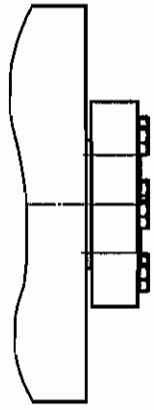

Schrumpfscheibe nach Kundenvorgabe

Typ Type Type		Blockflansch loose flange brie carree	Blockflansch und Bremse loose flange and brake bride carree et flein
	q	k	k
KTY 7428... Q-(MF)-Rx/HB	163	250	366
KTY 74212... Q-(MF)-Rx/HB	203	290	406
KTY 74216.... Q-(MF)-Rx HB	243	330	446
KTY 74220.... Q-(MF)-Rx/HB	283	370	486

Ausführung Blockflansch
nach DIN EN ISO 9409-1
oder nach Kundenwunsch

Bauform: IM B5
IP 54

Änderung	Datum	Name	
Gezeichn.	04.03.09	H.	
Geprüft	04.03.09		
Norm			
Maßstab 1:1	Benennung Maßblatt		

Allgemeintoleranzen DIN ISO 2768-mK
Oberflächen DIN ISO 1302 Reihe 2
Werkstoff
TYP KTY 742... Q-(MF)-Rx/HB
GEORGII KOBOLD GmbH & Co KG
Z-Nr. K3037
Bl. 1 von 1